MAYA WHITEBOARD

INSTRUCTIONS • INSTRUCTIES • ISTRUZIONI • ANLEITUNG • INSTRUCCIONES • INSTRUÇÕES

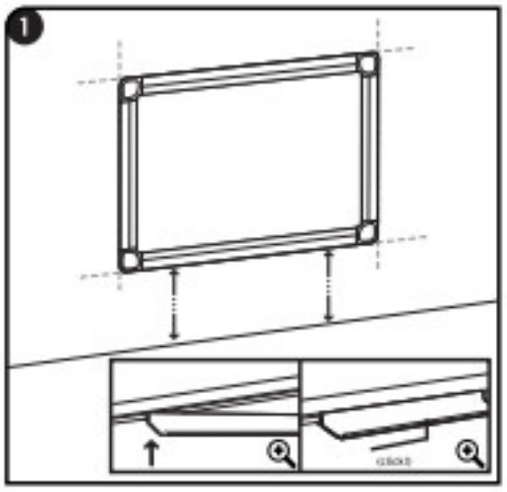

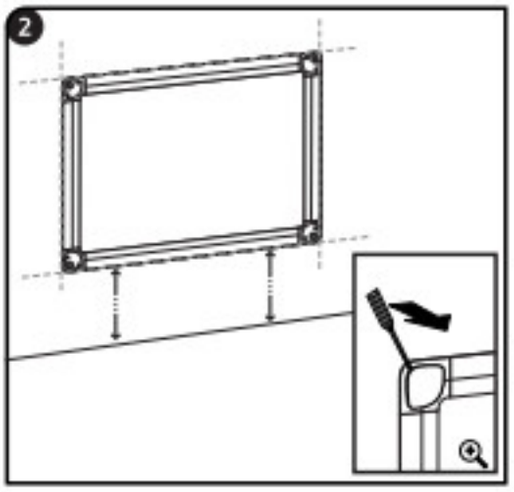

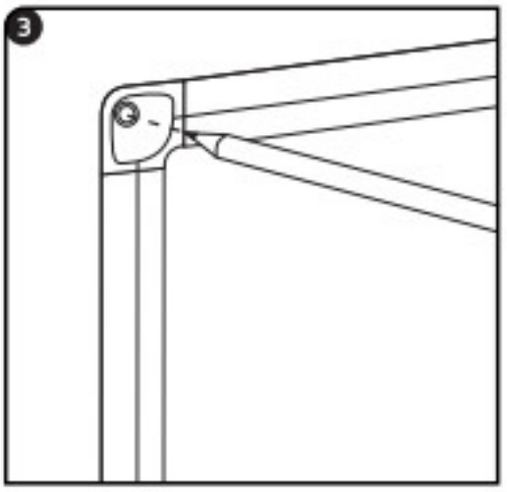

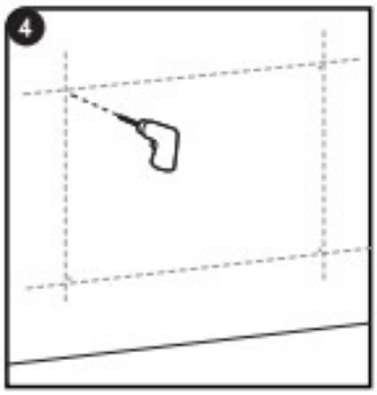

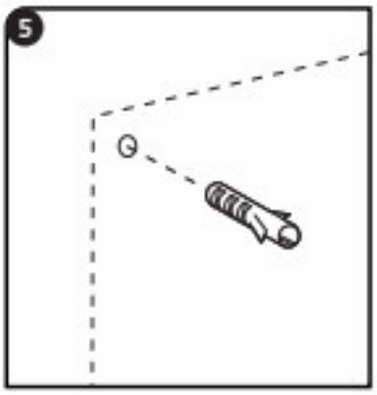

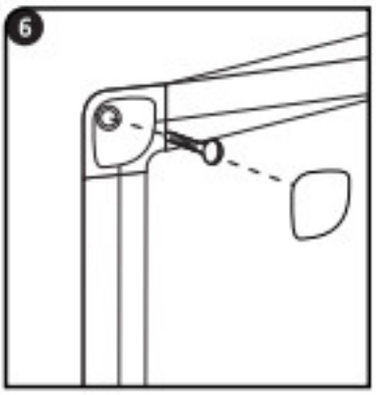

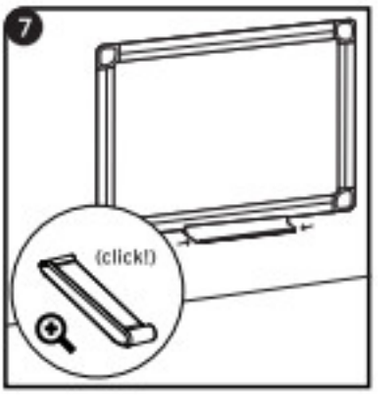

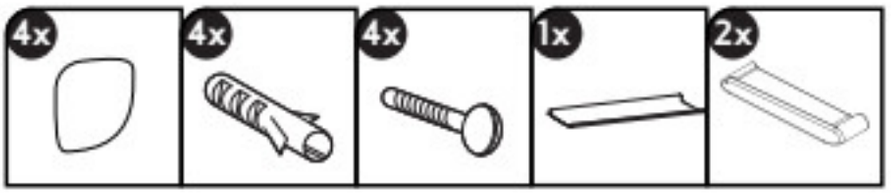

>120cm/48”

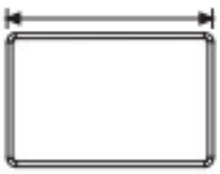

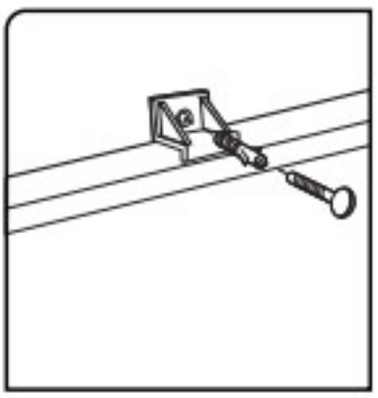

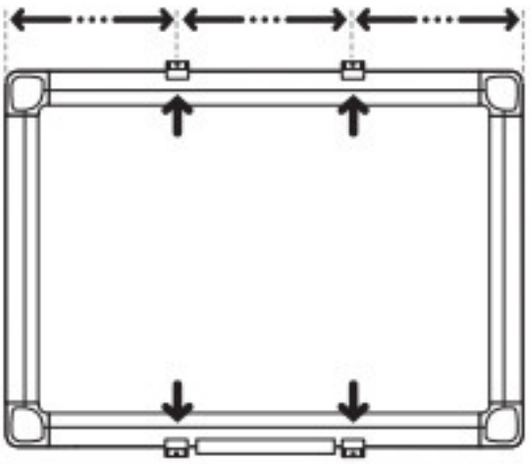

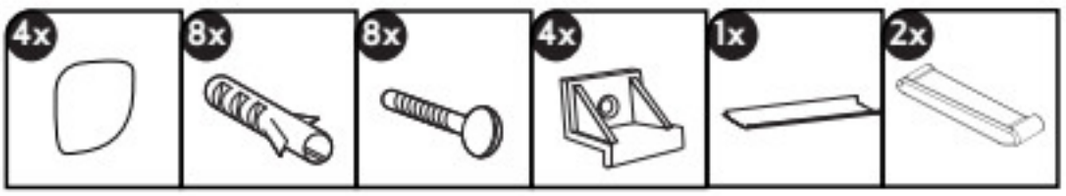

38010349_REV04